Монтажная схема УОСВ ТОПАЭРО 4

Вид А

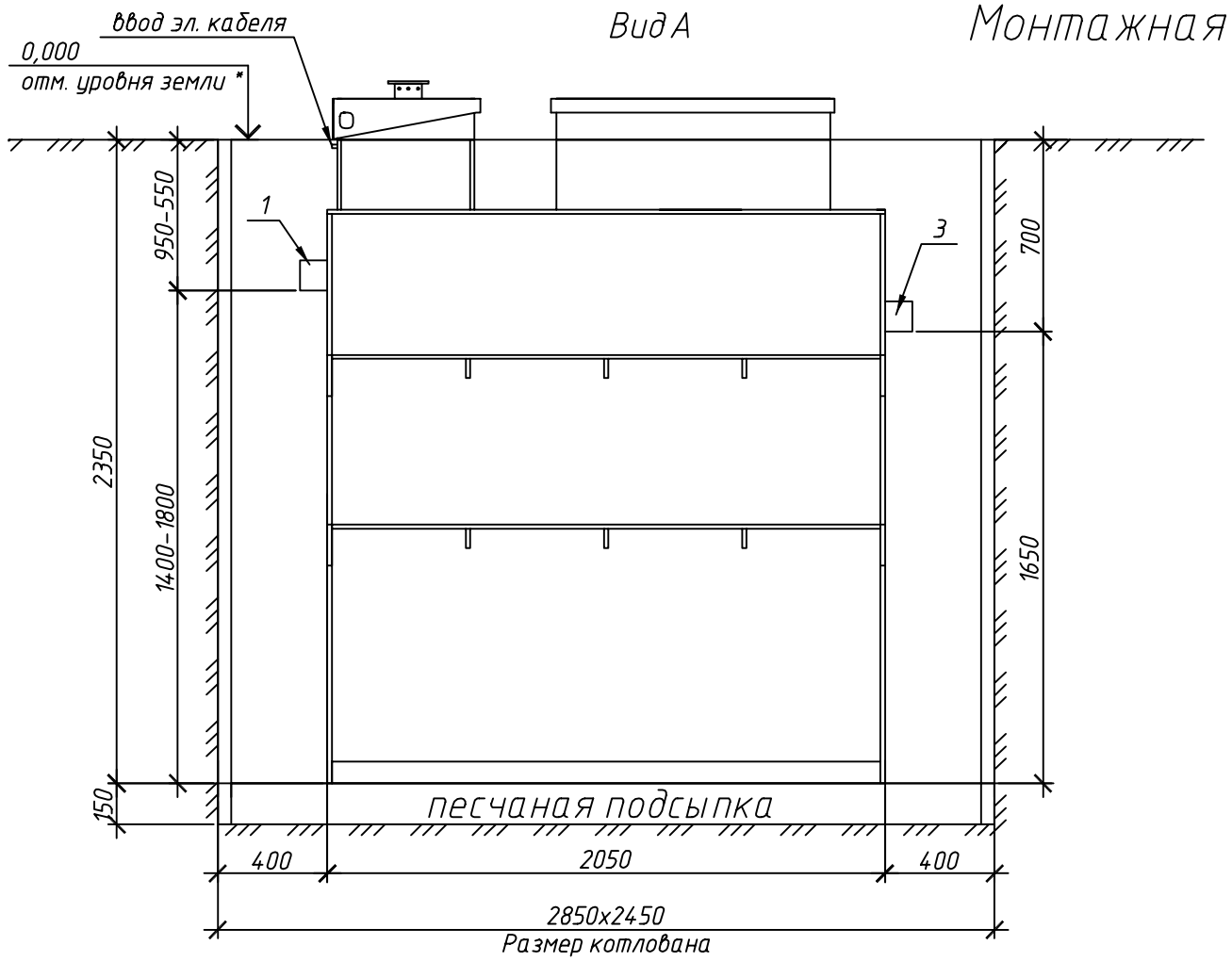

Схема №1

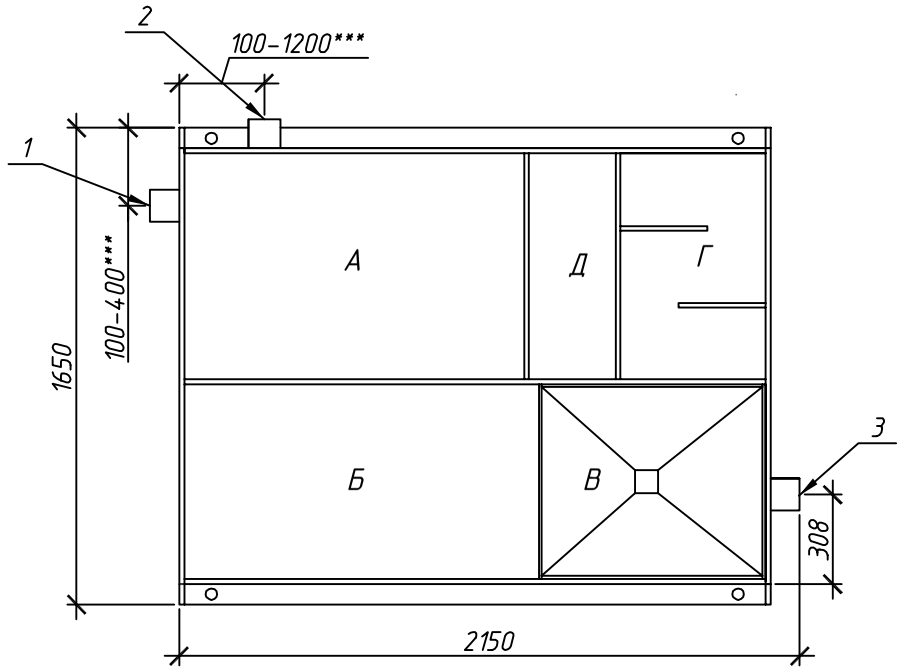

Обозначение камер

Приёмная камера	А
Камера аэротенка	Б
Вторичный успокоитель	В
Отстойник коридорного типа	Г
Стабилизатор активного ила	Д

Габаритные размеры УОСВ ТОПАЭРО 4 **

Длина	2150 мм
Ширина	1650 мм
Высота	2600 мм
Вес	600 кг

1,2-варианты входа стоков (ввод трубы монтируется при ш/м, либо по желанию заказчика, в соответствии с размерами указанными на данной монтажной схеме на заводе изготовителя)
3-выход чистой воды (труба ⌀110 монтируется на заводе)

Пояснение к схеме №1				
	От дна установки до нижнего края трубы		От поверхности грунта до нижнего края трубы	
	min	max	min	max
Вход	1400	1800	550	950
Выход	1650	1650	700	700

План на отм. +2.600

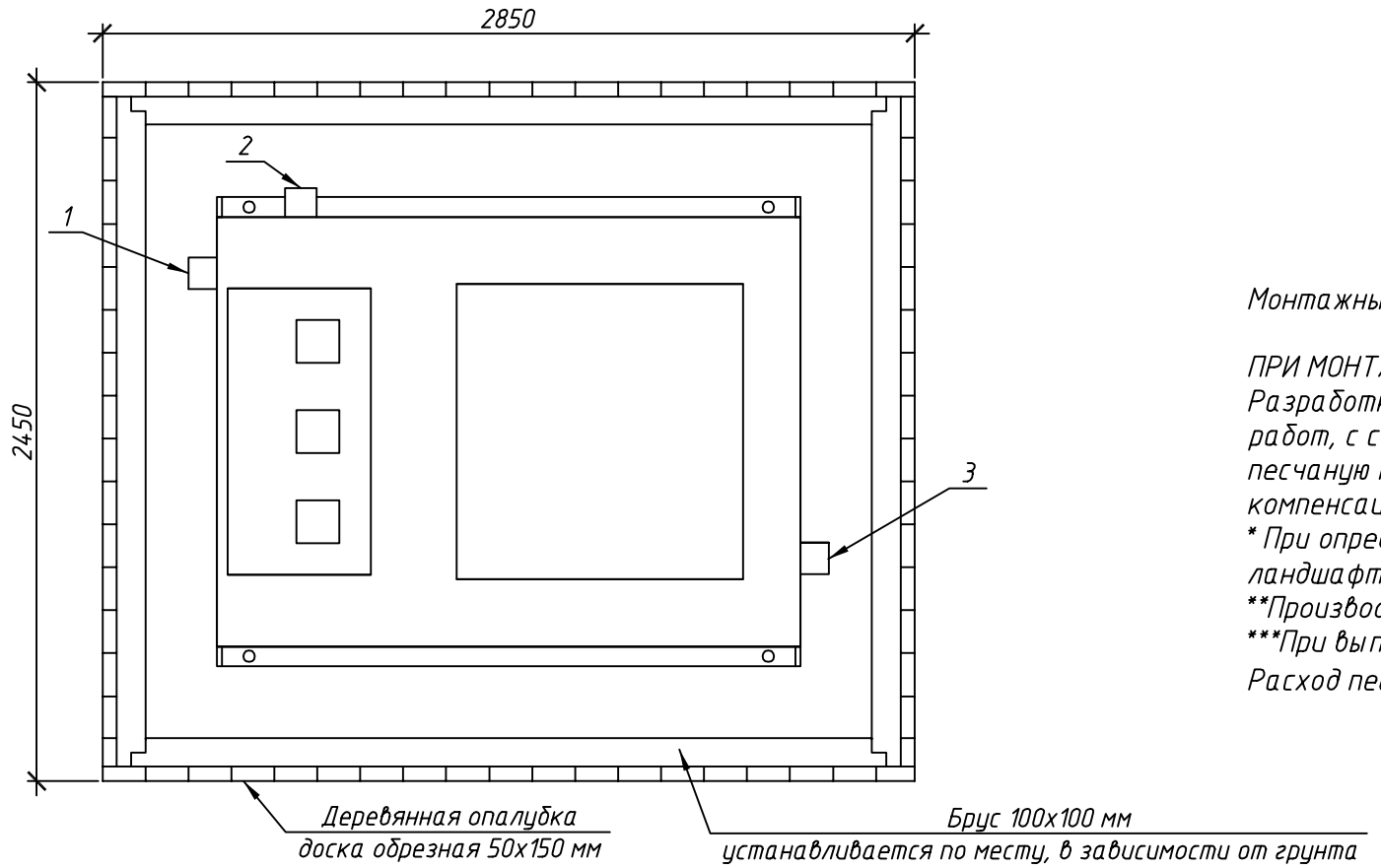

Вид А

Монтажные и земляные работы проводить согласно СНиП 2.04.03-85 "Канализация.Наружные сети и сооружения".

ПРИ МОНТАЖЕ ОБРАТИТЬ ОСОБОЕ ВНИМАНИЕ
Разработку котлована производить при условии соблюдения правил техники безопасности проведения земляных работ, с соблюдением требований действующей нормативной документации. Монтаж станции производить на песчаную подсыпку, станцию не подвергать ударам, обсыпку производить вместе с заливкой одновременно для компенсации внутреннего и внешнего давления.
* При определении отметки уровня земли предусмотреть будущее благоустройство участка, возможные ландшафтные работы (которые могут привести к изменению отметки уровня земли)
**Производитель может изменить габариты продукции без уведомления.
***При выполнении врезки учесть внутренний конструктив станции.
Расход песка - не менее 9.2 м³, расход воды - не менее 5.5 м³

Согласовано

Взам. инв. №

Подп. и дата

Инв. № подл.

Изм.	Кол.уч.	Лист	№ док.	Подп.	Дата	ООО ПО ТОПОЛ-ЭКО			
						Локальные очистные сооружения V= 4 м³/сут	Стадия	Лист	Листов
								1	
						УОСВ ТОПАЭРО 4	ООО ПО "ТОПОЛ-ЭКО		

Формат А2